Poldina 230V _terra

Lampade da tavolo, da parete e da terra e a sospensione con struttura in alluminio o pressofusione di alluminio verniciato bianco opaco, corten o grigio scuro, e diffusore in policarbonato trasparente. La sorgente luminosa è a LED oppure a incandescenza E27 (lampadina E27 non inclusa). Le versioni a LED sono dimmerabili; quella da tavolo a LED possiede la funzione di selezione della temperatura di colore. Grazie all'elevato grado di protezione (IP54), le lampade da parete sono adatte anche all'uso esterno.

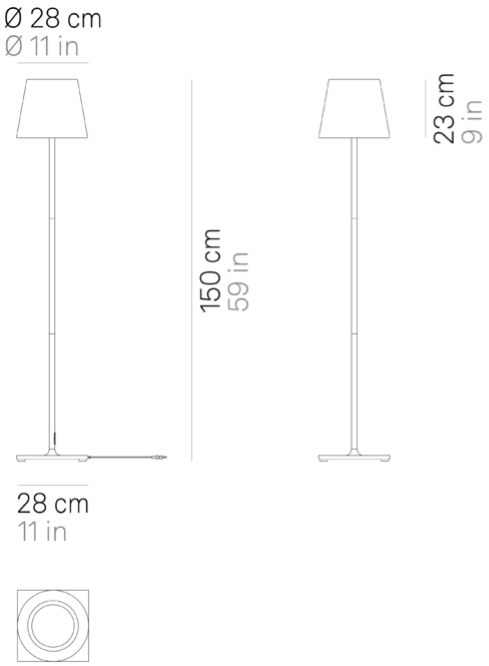

E27 | non dimmerabile | IP40

LL0360

	Bianco	**B3**		Grigio scuro	**N3**
	Corten	**R3**			

DESIGN IN ITALY BY ZAFFERANO SRL,MADE IN PRC
Zafferano SRL - Viale dell'Industria, 26 31055 Quinto di Treviso - Italy www.zafferanoitalia.com

L'azienda si riserva il diritto di modificare le specifiche dei prodotti.
Per ulteriori informazioni visita il sito **zafferanoitalia.com**

Poldina 230V _terra

Specifiche illuminotecniche	
sorgente	E27
tipologia	LAMPADINA E27
potenza totale	15 W

Specifiche elettriche	
tensione di rete	220-240V
frequenza	50/60 Hz.
batteria	batteria a pacchetto li-ion 2 celle mod.18650 3,7v - 5000 ma/h

ACCESSORI

L'azienda si riserva il diritto di modificare le specifiche dei prodotti.
Per ulteriori informazioni visita il sito **zafferanoitalia.com**