Poldina _tavolo

Poldina è una lampada a batteria portatile e ricaricabile da tavolo. È dotata di base di ricarica a contatto, touch dimmer. La lampada è dotata inoltre della funzione di selezione della temperatura di colore della luce tra 2200K, 2700K e 3000K.

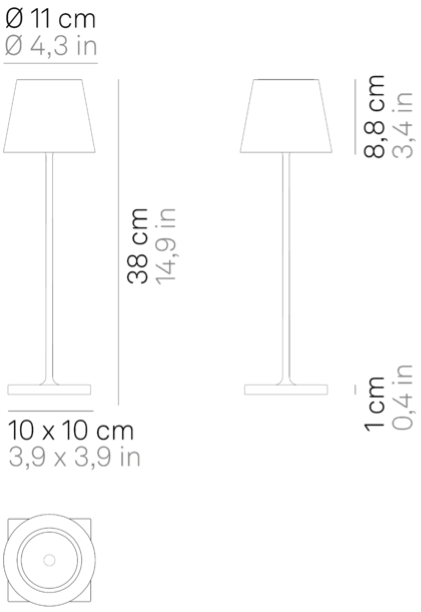

LED | dimmerabile | IP65

LD0340

	Blu avio	A3		Blu avio / Pesci azzurri	AC1
	Bianco	B3		Heart	BP2
	Friends	BP3		Strip	BP4
	Rosso	F3		Aviator	FP1
	Salvia	G3		Verde scuro	M3
	Grigio scuro	N3		Rosa	P3
	Corten	R3		Together	RP5
	Sabbia	S3		Bordeaux	X3
	Foglia color argento Non adatta per uso esterno	BFA		Foglia color oro Non adatta per uso esterno	BFO
	Cromo lucido Non adatta per uso esterno	C3		Oro lucido Non adatta per uso esterno	O3
	Foglia color rame Non adatta per uso esterno	RFR			

L'azienda si riserva il diritto di modificare le specifiche dei prodotti.
Per ulteriori informazioni visita il sito zafferanoitalia.com

Poldina _tavolo

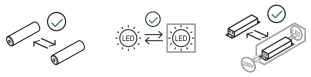

L'azienda si riserva il diritto di modificare le specifiche dei prodotti.
Per ulteriori informazioni visita il sito zafferanoitalia.com

Poldina _tavolo

Specifiche illuminotecniche

sorgente	LED
tipologia	SMD
potenza totale	2,2 W
potenza scheda LED	2,0 W
temperatura colore	2200 - 2700 - 3000 K
lumen lampada	185 - 199 - 203 lm
lumen LED	234 - 251 - 256 lm
fascio luminoso	45°
CRI	> 80
classe energetica sorgente luminosa	F
dimmer	TOUCH DIMMER
sensore di presenza	NO

Specifiche elettriche

tensione di rete	100-240V
frequenza	50/60 Hz
input	100-240V
output	5 Vdc max 1A
batteria	batteria a pacchetto li-lon 2 celle mod.18650 2200 ma/h
autonomia	12 H.
tempo di ricarica	6/7 H.

ACCESSORI

LD0340RA

6 cm •13.5 cm •4.5 cm •2,2 W
•IP20

LD0340RA

6 cm •13.5 cm •4.5 cm •2,2 W
•IP20

LD0340RA

6 cm •13.5 cm •4.5 cm •2,2 W
•IP20

■ nero

LD0350RB

9.4 cm •9.4 cm
•IP20

LD0350RB

9.4 cm •9.4 cm
•IP20

LD0350RB

9.4 cm •9.4 cm
•IP20

L'azienda si riserva il diritto di modificare le specifiche dei prodotti.
Per ulteriori informazioni visita il sito zafferanoitalia.com

Poldina _tavolo

LD0350RB

9.4 cm •9.4 cm
•IP20

nero

LD0350RP

33 cm •51 cm •5.8 cm •2,2 W
•IP20

LD0350RP

33 cm •51 cm •5.8 cm •2,2 W
•IP20

LD0350RP

33 cm •51 cm •5.8 cm •2,2 W
•IP20

LD0350RP

33 cm •51 cm •5.8 cm •2,2 W
•IP20

LD0350RP

33 cm •51 cm •5.8 cm •2,2 W
•IP20

nero

L'azienda si riserva il diritto di modificare le specifiche dei prodotti.
Per ulteriori informazioni visita il sito zafferanoitalia.com